VOSS

Wyraźnie lepsze –
złącza pomiarowe VOSS*Point*^{DC}

www.voss-fluid.de

Funkcje i wzorce dla najwyższych wymagań

Przyłączanie i pomiary pod ciśnieniem

Kontrola ciśnienia w układach hydraulicznych jest bardzo ważna dla płynnej i niezawodnej eksploatacji instalacji przemysłowych. Złącza pomiarowe są już dziś szeroko stosowanym standardem w układach hydraulicznych. Pozwalają one na praktycznie całkowicie szczelne podłączanie i rozłączanie urządzeń pomiarowych i kontrolnych w trakcie eksploatacji instalacji lub na podłączanie urządzeń do napełniania i odpowietrzania.

Złącza pomiarowe VOSS na nowo definiują bezpieczeństwo i zasady użytkowania. Aby to osiągnąć, przemyśleliśmy na nowo najlepsze na rynku rozwiązanie i zastosowaliśmy dla niego powłokę cynkowo-niklową VOSS coat, która przewyższa technicznie inne rozwiązania. Sedno rozwiązania: Aby poprawić praktyczne użycie, zatyczka jest połączona z korpusem złącza za pośrednictwem barwnego elementu ze sztucznego tworzywa.

Innowacyjność i wysoka jakość – nasze wzornictwo przemysłowe

Pionierskie wzornictwo w najdrobniejszych detalach. Zardzewiałe lub oderwane łańcuszki odeszły do lamusa. Nasz zintegrowany element ze sztucznego tworzywa nadaje złączom pomiarowym szlachetny wygląd, trwale zapewnia pewne mocowanie i zapobiega luzowaniu zatyczki pod wpływem drgań. Efektem jest najlepsze złącze pomiarowe na rynku:

- Barwne zróżnicowanie różnych obwodów hydraulicznych
- Dobrze widoczne dojście diagnostyczne
- Możliwa indywidualna kolorystyka
- Zintegrowane zabezpieczenie przeciwwibracyjne

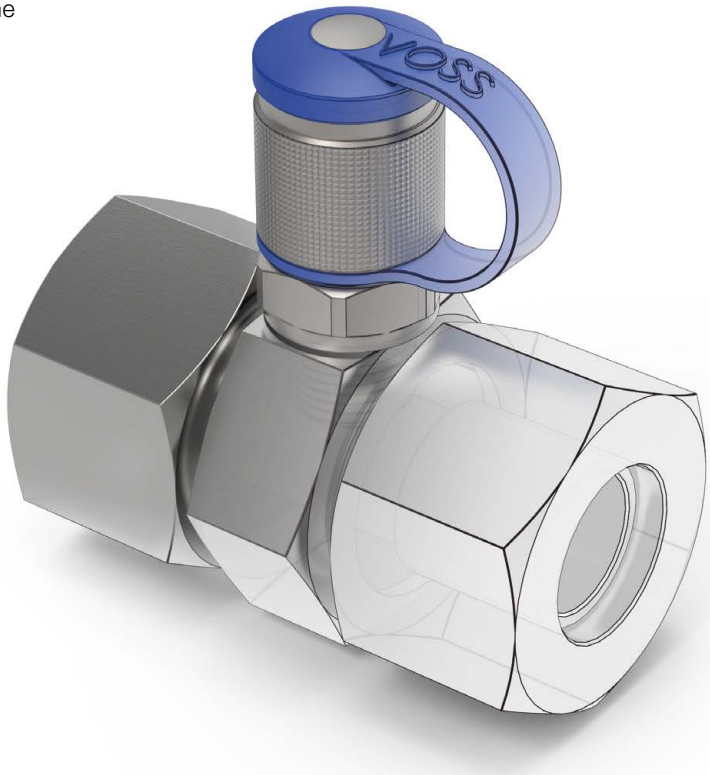

Bezpieczeństwo to zasada naszej konstrukcji

Wszystkie możliwe miejsca przecieku zabezpieczone dodatkową miękką uszczelką

Dla zapewnienia 100-procentowej szczelności stosujemy w pierwotnych uszczelnieniach kombinację uszczelnień metalowych i uszczelek elastomerowych. Aby zwiększyć szczelność i zminimalizować zużycie mechaniczne, miejsca uszczelnienia konstruujemy tak, aby podczas zamykania i otwierania złącza zapobiec zbytecznemu odkształcaniu samouszczelniającego pierścienia o przekroju okrągłym (O-Ring).

Dzięki dodatkowemu podparciu tego pierścienia w uszczelnieniach wtórnych, złącza pomiarowe VOSS uzyskują aż do 10 razy dłuższą trwałość uszczelnienia. Kompaktową konstrukcję złączy VOSS*Point*^{DC} uzyskano przez zastosowanie jednoczęściowego korpusu. To pozwala wyeliminować dodatkowe miejsca przecieku.

Złącze pomiarowe w stanie zamkniętym

Złącze pomiarowe w stanie otwartym

Maksymalnie bezpieczne uszczelnienie

- Elastomerowa uszczelka zapewnia 100-procentową szczelność
- Do 10 razy zwiększona trwałość uszczelnienia wtórnego dzięki dodatkowemu pierścieniowi podporowemu
- Eliminacja zbędnych miejsc przecieku dzięki wykonaniu korpusu w postaci jednego elementu
- Konstrukcyjna minimalizacja zużycia pierścienia samouszczelniającego typu O-Ring

Przekonująco w każdym punkcie

Złącze pomiarowe VOSS*Point*^{DC} w szczegółach::

Przetestowano dla niezmiennie wysokiej wydajności

Niczego nie pozostawiamy przypadkowi

Już w trakcie konstruowania naszych nowych złączy pomiarowych przeprowadziliśmy liczne testy, aby uzyskany wzór produktu był szczególnie ukierunkowany na praktyczne użycie. VOSS*Point*^{DC} wielokrotnie sprawdzono pod kątem przewyższającej inne wyroby trwałości, funkcjonalności i prostoty użycia. Naszymi najważniejszymi kryteriami podczas testów były:

- Statyczna szczelność przez ponad 160 godzin
- Ciśnienie niszczące większe od 4-krotności ciśnienia nominalnego
- Test impulsowy do określenia żywotności (ponad 2 mln impulsów)
- Test złącza pod ciśnieniem
- Ilość przepływu w obu kierunkach pod ciśnieniem 250 bar
- Wytrzymałość na wpływ czynników z otoczenia (odporność na promieniowanie UV, test w atmosferze mgły solnej, próba rozciągania)
- IPX9K = ochrona przed wysokim ciśnieniem wody podczas czyszczenia strumieniowego/parowego, dotyczy w szczególności pojazdów drogowych

Także w produkcji seryjnej każde złącze pomiarowe jest przed wysyłką sprawdzane pod kątem pewnego funkcjonowania i zapewnienia szczelności.

Kolorowa różnorodność

Jednoznaczne przyporządkowanie dzięki indywidualnym kolorom

W chwili dostawy wykonana ze sztucznego tworzywa nasadka jest koloru niebieskiego, przez co użytkownik wyraźnie rozpoznaje możliwości połączeniowe w obrębie złożonych układów hydraulicznych.

- Dalsze podstawowe kolory do wizualnego odróżniania wielu obwodów układu hydraulicznego
- Na życzenie są także dostępne indywidualne kolory odpowiedniego do kolorów marek i wzorów produktów

niebieski (Standard)

żółty

zielony

czerwony

czarny

indywidualnie

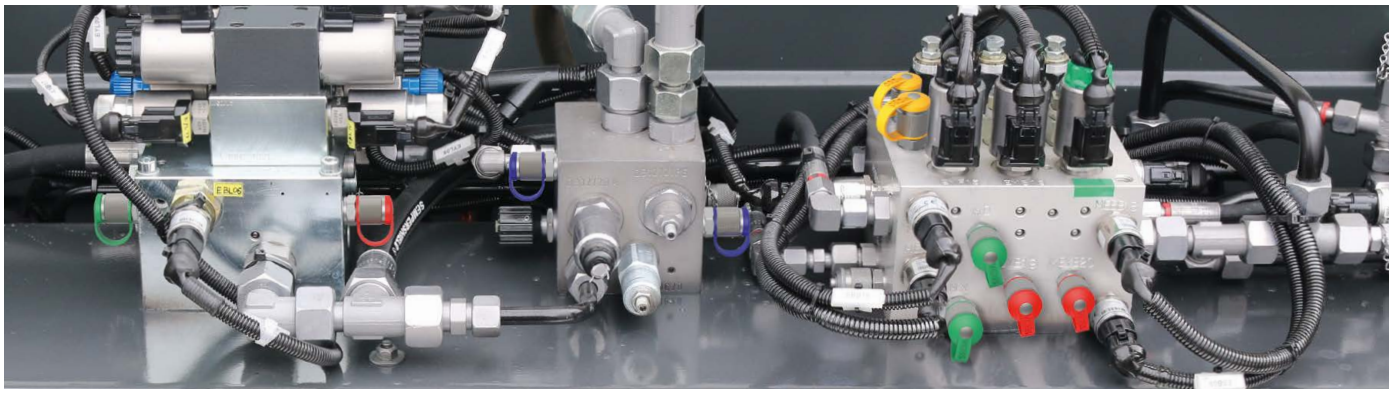

Asortyment VOSS*Point*^{DC}

Metryczne i calowe
gwinty

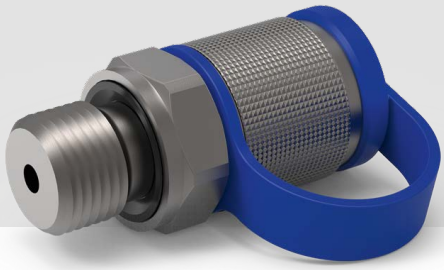

Wygodne w montażu i
bezpieczne w eksploatacji
złącza ze stożkiem
uszczelniającym

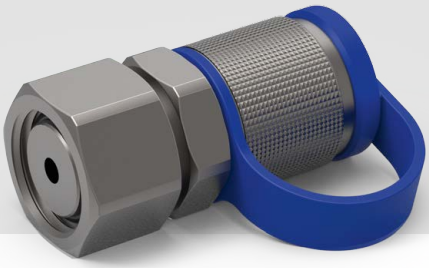

Bogaty wybór adapterów
i złączy specjalnych

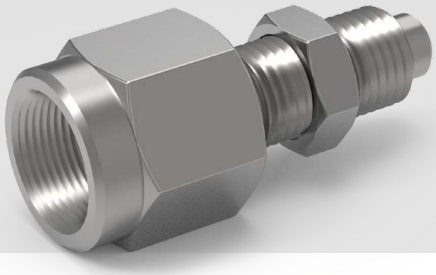

Przyłącza manometrów z
dodatkowym uszczelnieniem
elastycznym

Bezpieczne przy wysokim
ciśnieniu węże pomiarowe

Złączki skręcane 24° ze
zintegrowanym złączem
pomiarowym

Elemety połącznia rurowego, części składowe/akcesoria

Treść	Typ/strona	
Oznaczenie produktu VOSS dla złączy pomiarowych i węży pomiarowych	P.10	
Gwint zewnętrzny	SDS P.12	
Przyłącza rurowe 24°	S P.13	
Przyłącza z nakrętką obrotową ze stożkiem 24	SWOS P.14	SWOL P.15
Przyłącza grodziowe	BHSLN P.16	PGBHSLN 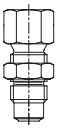 P.18
Przyłącza manometryczne	PGS P.19	
Adaptery	S 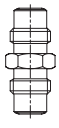 P.20	
Węże pomiarowe	TH 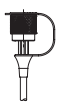 P.21	

VOSS

Treść	Typ/strona	
Akcesoria	SDS	WDS
	P.22	P.23

Oznaczenie produktu VOSS dla złączy pomiarowych i węży pomiarowych

System | **Wykonanie / komponenty** | **Kształt** | **Kompletowanie** | **Rozmiar**

Niniejszy katalog zawiera nowe alfanumeryczne oznaczenie produktów, które w znacznym stopniu zostały zapożyczone z ISO 8434-1. W ten sposób oznaczenie mówi samo za siebie, a produkty są łatwe do zidentyfikowania. Ze względu na oparcie na języku angielskim są one zrozumiałe międzynarodowo. Dodatkowo dzięki nowym oznaczeniom produktów można samodzielnie generować dopasowane do klientów

Przykłady:

DC/24-TC-L8-TPC1-L8-SCV	**5680271107**	**DC/24**	-		**T**	**C**	-	**L8**
DC-TH6-A1-A1-LG1000	**5681005100va**	**DC**	-	**TH6**			-	**A1**

System	**System**	
Złącza pomiarowe	Diagnostic couplings	DC
Technika pomiarowa/24° program DIN	Diagnostic couplings/24° DIN	DC/24
Technika pomiarowa/90° program ORFS	Diagnostic couplings/90° ORFS	DC/90
Technika pomiarowa/dalsze połączenia	Diagnostic couplings/further connections	DC/…

Wykonanie / komponenty	**Function/Component**	
Złączki wkręcane	Stud couplings	SD
Złączki z nakrętką obrotową DKO	Swivel with O-ring	SWO
Złączki śrubowe grodziowe	Bulkhead couplings	BH
Przyłączki manometryczne	Pressure gauges	PG
Króćce do przyspawania	Weld-on couplings	WD
Wąż pomiarowy – D2/630 bar	Test hose	TH6
Dalsze: patrz program DIN	Further more see DIN-program	…

Kształt	**Form**	
Złącza kątowe 90°	Elbows	E
Złącza kątowe 45°	45° Elbows	E45
Złącza krzyżowe	Cross	K
Złącza typu L	L-types	L
Złącza typu T	T-types	T
Złącza proste	Straights	S

Kompletowanie	**Completion**	
Kompletne elementy złączne	Complete connections	C
Trzpień nie jest wstępnie zmontowany	Not pre-assembled	X
Z przeciwnakrętką	With locknut	LN

Rozmiar	**Series**	
Typoszereg L	Light series	L
Typoszereg S	Heavy series	S
Wielkość rury	Tube diameter	6, 8, 10, 12, 14, 15, 16, 18, 20, 22, 25, 28, 30, 35, 38, 42
Standard przyłącze pomiarowe zatyczka M16 x 2	Standard test point cap M16 x 2	A1

Złącze pomiarowe jako skręcana złączka T; wielkość L 8; przyłączka pomiarowa z uszczelnieniem stożkowym; wykonanie M16 x 2; metalowa zatyczka; w komplecie pierścień VOSS*Ring*^{M} i nakrętka złączkowa.

VOSS

Zastosowanie/ przyporządkowanie	Rozmiar 2/ Przyłącze	Materiał uszczelki	Materiał/ tworzywo	Wersja Zatyczka	Część specjalna

specjalne rozwiązania z wariacji istniejącej gamy produktów VOSS.

Przykłady zamówień, dalsze wyjaśnienia oraz możliwości wariacji znajdują się w danych rozdziałach ew. na kolejnych stronach poszczególnych grup produktów.

TPC1 - L8 - LG1000 - SCV
TPC1 - A1 - LG1000 - SCV

	Special parts	Część specjalna
CP	Customer product	Część specjalna dla konkretnego klienta
	Execution cap	**Wersja zatyczki**
SCV	Steel cap	Metalowa zatyczka
PC	Plastic cap	Zatyczka z tworzywa sztucznego
	Material	**Materiał/tworzywo**
ST	Steel ZnNi – standard	Stal ZnNi – standard
SST	Stainless steel	Stal nierdzewna
	Length	**Długość**
LG1000	Length test hose 1.000 mm	Długość węża pomiarowego 1.000 mm
	Sealing type	**Tworzywo uszczelniające**
NBR	NBR – standard is not mentioned	NBR – standardu nie podano
		FKM – Viton
FKM	FKM – Viton	EPDM – na życzenie
EPDM	EPDM – on request	
	Series 2/Connection	**Rozmiar 2/przyłącze**
L8…	Series	Rozmiar patrz wyżej
PM	Push in male	Wtyczka
FM	Female	Sprzęgło
U	UNF	Gwint UNF
N	NPT	Gwint NPT
G/R	Whitworth	Gwint calowy
M	metric	Gwint metryczny
B	Seal edge	Krawędź uszczelniająca
E	PEFLEX profile seal ring	Uszczelka elastyczna PEFLEX
F	Sealing with O-ring	Uszczelka elastyczna O-Ring
A1	Standard test point cap M16 x 2	Standardowe przyłącze pomiarowe zatyczka M16 x 2
…	Further more see DIN-program	Dalsze: patrz program DIN
	Application/Classification Measurement system	**Zastosowanie/przyporządkowanie przyłącze pomiarowe (system)**
TP	Test point	Złącza pomiarowe
C	Test point with cone	Złącza pomiarowe z uszczelnieniem stożkowym
B	Test point with ball	Przyłącze pomiarowe z uszczelnieniem kulowym
1	Style M16 x 2	Wersja M16 x 2
2	Style M16 x 1,5	Wersja M16 x 1,5
3	Style M12,65 x 1,5	Wersja M12,65 x 1,5
4	Style push in system	Wersja system wtykowy

Punkty pomiarowe z gwintem zewnętrznym

Rodzaj uszczelnienia jest określany przez kształt

Standardowy materiał uszczelek to NBR

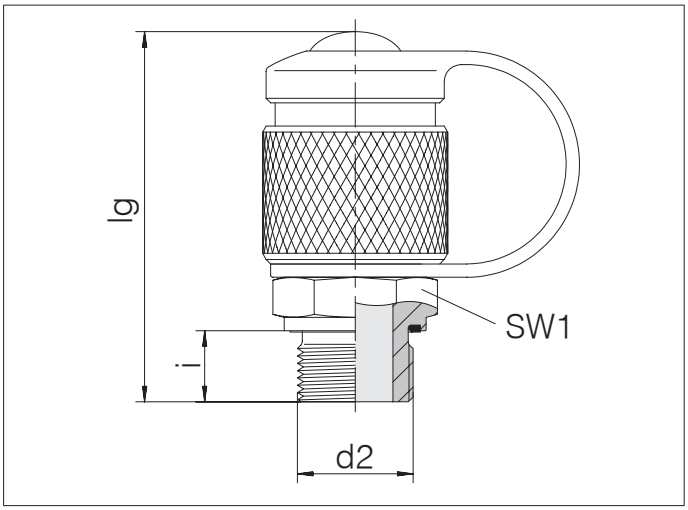

d2	Ciśnienie	lg ok.	SW1	i	Wersja	Nm	Nr zamówienia	Oznaczenie
M 8 x 1	PN 250	49,5	17	8,5	CS	6	5680202000	DC-SDS-TPC1-M8CS-SCV
M 10 x 1	PN 630	46	17	8,5	CS	15	5680210000	DC-SDS-TPC1-M10CS-SCV
M 12 x 1,5	PN 630	46	17	10	E	30	5680211000	DC-SDS-TPC1-M12E-SCV
M 14 x 1,5	PN 630	46	19	10	E	40	5680218000	DC-SDS-TPC1-M14E-SCV
M 14 x 1,5	PN 630	46,5	19	11	F	45	5680204100	DC-SDS-TPC1-M14F-SCV
M 16 x 1,5	PN 630	46	22	10	E	60	5680219000	DC-SDS-TPC1-M16E-SCV
G 1/8	PN 400	46	17	8	E	18	5680220000	DC-SDS-TPC1-G1/8E-SCV
G 1/4	PN 630	46	19	10	E	40	5680221000	DC-SDS-TPC1-G1/4E-SCV
G 3/8	PN 630	46	22	10	E	60	5680223000	DC-SDS-TPC1-G3/8E-SCV
R 1/8	PN 400	46	17	13	T		5680227000	DC-SDS-TPC1-R1/8T-SCV
1/8 NPTF	PN 400	42,5	17	9,5	T		5680224000	DC-SDS-TPC1-NF1/8T-SCV
1/4 NPTF	PN 630	49,5	17	16,5	T		5680225000	DC-SDS-TPC1-NF1/4T-SCV
7/16-20 UNF-2A	PN 630	46	17	9	F	20	5680213100	DC-SDS-TPC1-U7/16-20F-SCV
9/16-18 UNF-2A	PN 630	46	19	10	F	35	5680217100	DC-SDS-TPC1-U9/16-18F-SCV

Metalowa zatyczka z zabezpieczeniem przed wibracjami.

Inne materały bazowe i uszczelniające, wykonania specjalne oraz gwinty wewnętrzne dostępne na życzenie.

Wersja CS (o-ring)
Wersja E (PEFLEX)

Wersja T (NPT)
Wersja F (o-ring)

Punkty pomiarowe w formie złączy typu T

Dwustronne przyłącze rurowe według ISO 8434-1

Standardowy materiał uszczelek to NBR

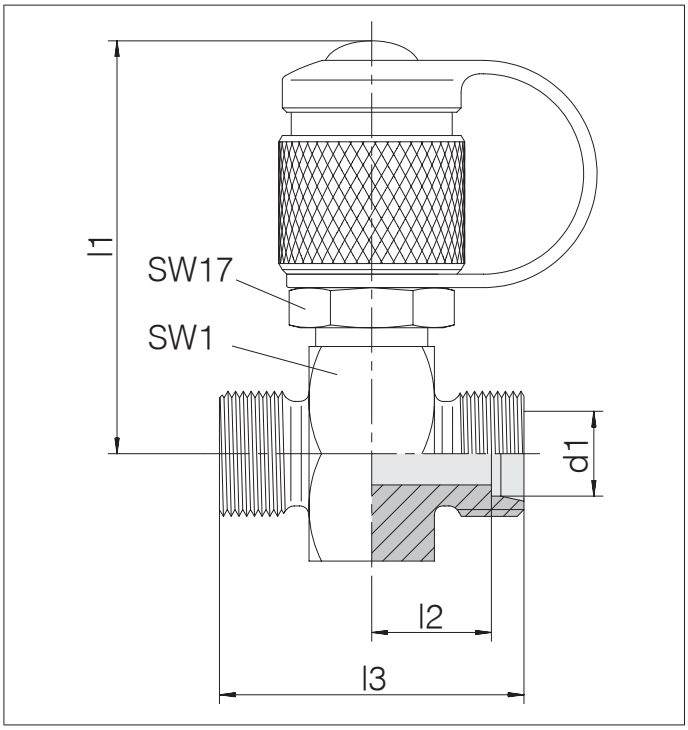

Seria śr. zewn. rury d1	Ciśnienie	l1 ok.	l2	l3	SW1	Nr zamówienia	Oznaczenie
L 6	PN 315	49,5	10,25	34,5	24	5680270181	DC/24-T-L6-TPC1-L6-SCV
L 8	PN 315	49,5	10,25	34,5	24	5680271181	DC/24-T-L8-TPC1-L8-SCV
L 10	PN 315	49,5	11,25	36,5	24	5680272181	DC/24-T-L10-TPC1-L10-SCV
L 12	PN 315	49,5	11,25	36,5	24	5680273181	DC/24-T-L12-TPC1-L12-SCV
L 15	PN 315	52,5	12,25	38,5	30	5680274181	DC/24-T-L15-TPC1-L15-SCV
L 18	PN 315	53,5	11,75	38,5	32	5680275181	DC/24-T-L18-TPC1-L18-SCV
L 22	PN 160	55,5	13,75	42,5	36	5680276181	DC/24-T-L22-TPC1-L22-SCV
L 28	PN 160	58	13,75	42,5	41	5680277181	DC/24-T-L28-TPC1-L28-SCV
L 35	PN 160	60,5	12,75	46,5	46	5680278181	DC/24-T-L35-TPC1-L35-SCV
L 42	PN 160	65	12,25	46,5	55	5680279181	DC/24-T-L42-TPC1-L42-SCV
S 6	PN 630	49,5	12,25	38,5	24	5680280181	DC/24-T-S6-TPC1-S6-SCV
S 8	PN 630	49,5	12,25	38,5	24	5680281181	DC/24-T-S8-TPC1-S8-SCV
S 10	PN 630	49,5	11,75	38,5	24	5680282181	DC/24-T-S10-TPC1-S10-SCV
S 12	PN 630	49,5	11,75	38,5	24	5680283181	DC/24-T-S12-TPC1-S12-SCV
S 14	PN 630	51	13,25	42,5	27	5680284181	DC/24-T-S14-TPC1-S14-SCV
S 16	PN 400	52,5	12,75	42,5	30	5680285181	DC/24-T-S16-TPC1-S16-SCV
S 20	PN 400	55,5	12,75	46,5	36	5680286181	DC/24-T-S20-TPC1-S20-SCV
S 25	PN 400	58	13,25	50,5	41	5680287181	DC/24-T-S25-TPC1-S25-SCV
S 30	PN 400	60,5	13,75	54,5	46	5680288181	DC/24-T-S30-TPC1-S30-SCV
S 38	PN 315	65	14,5	61,0	55	5680289181	DC/24-T-S38-TPC1-S38-SCV

Inne materały bazowe i uszczelniające, wykonania specjalne oraz gwinty wewnętrzne dostępne na życzenie.

Punkty pomiarowe z nakrętką obrotową ze stożkiem 24

Ze stożkiem uszczelniającym i pierścieniem typu o-ring pasuje do kształtu otworu W DIN 3861 / ISO 8434-1

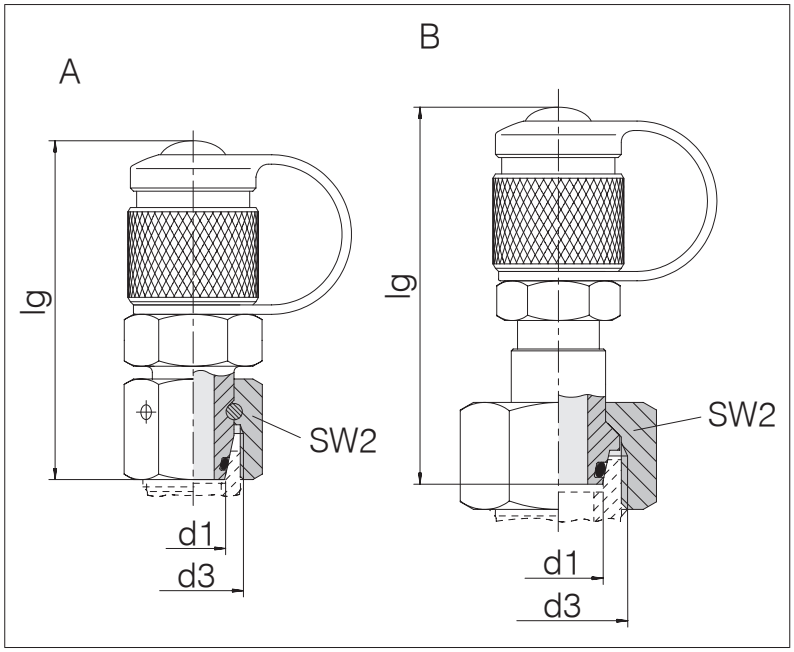

Seria	śr. zewn. rury	d1	Ciśnienie	d3	lg ok.	SW2	Wersja	Nr zamówienia	Oznaczenie
L		6	PN 315	M 12 x 1,5	52	14	A	5680244000	DC/24-SWOS-L6-TPC1-SCV
L		8	PN 315	M 14 x 1,5	52	17	A	5680245000	DC/24-SWOS-L8-TPC1-SCV
L		10	PN 315	M 16 x 1,5	52	19	A	5680246000	DC/24-SWOS-L10-TPC1-SCV
L		12	PN 315	M 18 x 1,5	52	22	A	5680247000	DC/24-SWOS-L12-TPC1-SCV
L		15	PN 315	M 22 x 1,5	60	27	B	5680248000	DC/24-SWOS-L15-TPC1-SCV
L		18	PN 315	M 26 x 1,5	60	32	B	5680249000	DC/24-SWOS-L18-TPC1-SCV
L		22	PN 160	M 30 x 2	60	36	B	5680233100	DC/24-SWOS-L22-TPC1-SCV
L		28	PN 160	M 36 x 2	61	41	B	5680250000	DC/24-SWOS-L28-TPC1-SCV
L		35	PN 160	M 45 x 2	63	50	B	5680251000	DC/24-SWOS-L35-TPC1-SCV
L		42	PN 160	M 52 x 2	63	60	B	5680252000	DC/24-SWOS-L42-TPC1-SCV
S		6	PN 630	M 14 x 1,5	52	17	A	5680253000	DC/24-SWOS-S6-TPC1-SCV
S		8	PN 630	M 16 x 1,5	52	19	A	5680254000	DC/24-SWOS-S8-TPC1-SCV
S		10	PN 630	M 18 x 1,5	52	22	A	5680255000	DC/24-SWOS-S10-TPC1-SCV
S		12	PN 630	M 20 x 1,5	52	24	A	5680256000	DC/24-SWOS-S12-TPC1-SCV
S		14	PN 630	M 22 x 1,5	63	27	B	5680257000	DC/24-SWOS-S14-TPC1-SCV
S		16	PN 400	M 24 x 1,5	63	30	B	5680258000	DC/24-SWOS-S16-TPC1-SCV
S		20	PN 400	M 30 x 2	63	36	B	5680259000	DC/24-SWOS-S20-TPC1-SCV
S		25	PN 400	M 36 x 2	64,5	46	B	5680260000	DC/24-SWOS-S25-TPC1-SCV
S		30	PN 400	M 42 x 2	66	50	B	5680261000	DC/24-SWOS-S30-TPC1-SCV
S		38	PN 315	M 52 x 2	69	60	B	5680262000	DC/24-SWOS-S38-TPC1-SCV

Inne materały bazowe i uszczelniające, wykonania specjalne oraz gwinty wewnętrzne dostępne na życzenie.

Punty pomiarowe z nakrętką obrotową ze stożkiem 24 w kombinacji z przyłączem rurowym 24

Ze stożkiem uszczelniającym i pierścieniem typu o-ring pasuje do kształtu otworu W DIN 3861 / ISO 8434-1

Przyłącze rurowe według ISO 8434-1

Standardowy materiał uszczelek to NBR

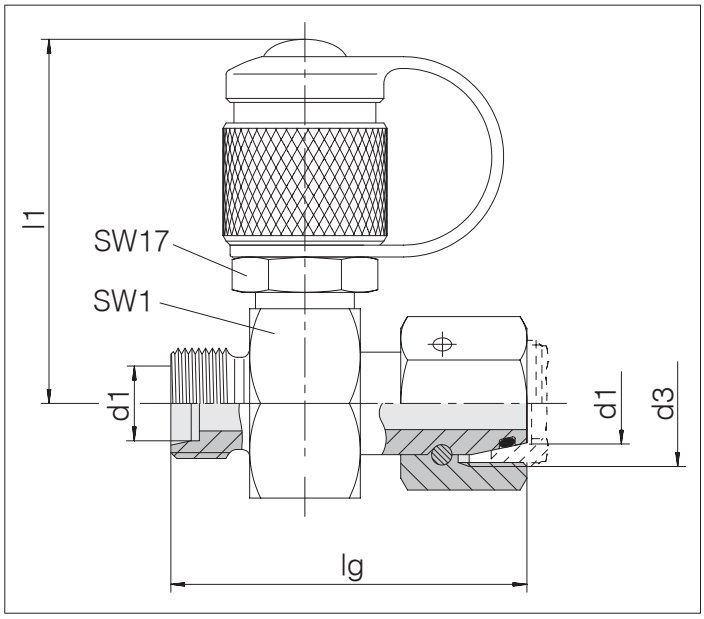

Seria	śr. zewn. rury d1	d3	Ciśnienie	l1 ok.	lg ok.	SW1	Nr zamówienia	Oznaczenie
L	6	M 12 x 1,5	PN 315	49,5	44,5	24	5680360081	DC/24-SWOL-L6-TPC1-L6-SCV
L	8	M 14 x 1,5	PN 315	49,5	44,5	24	5680361081	DC/24-SWOL-L8-TPC1-L8-SCV
L	10	M 16 x 1,5	PN 315	49,5	47,5	24	5680362081	DC/24-SWOL-L10-TPC1-L10-SCV
L	12	M 18 x 1,5	PN 315	49,5	48,5	24	5680363081	DC/24-SWOL-L12-TPC1-L12-SCV
L	15	M 22 x 1,5	PN 315	52,5	51,5	30	5680364081	DC/24-SWOL-L15-TPC1-L15-SCV
L	18	M 26 x 1,5	PN 315	53,5	55,5	32	5680365081	DC/24-SWOL-L18-TPC1-L18-SCV
L	22	M 30 x 2	PN 160	55,5	58,5	36	5680366081	DC/24-SWOL-L22-TPC1-L22-SCV
L	28	M 36 x 2	PN 160	58	59	41	5680367081	DC/24-SWOL-L28-TPC1-L28-SCV
L	35	M 45 x 2	PN 160	60,5	68	46	5680368081	DC/24-SWOL-L35-TPC1-L35-SCV
L	42	M 52 x 2	PN 160	65	68	55	5680369081	DC/24-SWOL-L42-TPC1-L42-SCV
S	6	M 14 x 1,5	PN 630	49,5	46,5	24	5680370081	DC/24-SWOL-S6-TPC1-S6-SCV
S	8	M 16 x 1,5	PN 630	49,5	48,5	24	5680371081	DC/24-SWOL-S8-TPC1-S8-SCV
S	10	M 18 x 1,5	PN 630	49,5	49,5	24	5680372081	DC/24-SWOL-S10-TPC1-S10-SCV
S	12	M 20 x 1,5	PN 630	49,5	50	24	5680373081	DC/24-SWOL-S12-TPC1-S12-SCV
S	14	M 22 x 1,5	PN 630	51	53,5	27	5680374081	DC/24-SWOL-S14-TPC1-S14-SCV
S	16	M 24 x 1,5	PN 400	52,5	56,5	30	5680375081	DC/24-SWOL-S16-TPC1-S16-SCV
S	20	M 30 x 2	PN 400	55,5	64,5	36	5680376081	DC/24-SWOL-S20-TPC1-S20-SCV
S	25	M 36 x 2	PN 400	58	66	41	5680377081	DC/24-SWOL-S25-TPC1-S25-SCV

Inne materały bazowe i uszczelniające, wykonania specjalne oraz gwinty wewnętrzne dostępne na życzenie.

Punkty pomiarowe
Wykonanie grodziowe

Przyłącze rurowe według ISO 8434-1

Standardowy materiał uszczelek to NBR

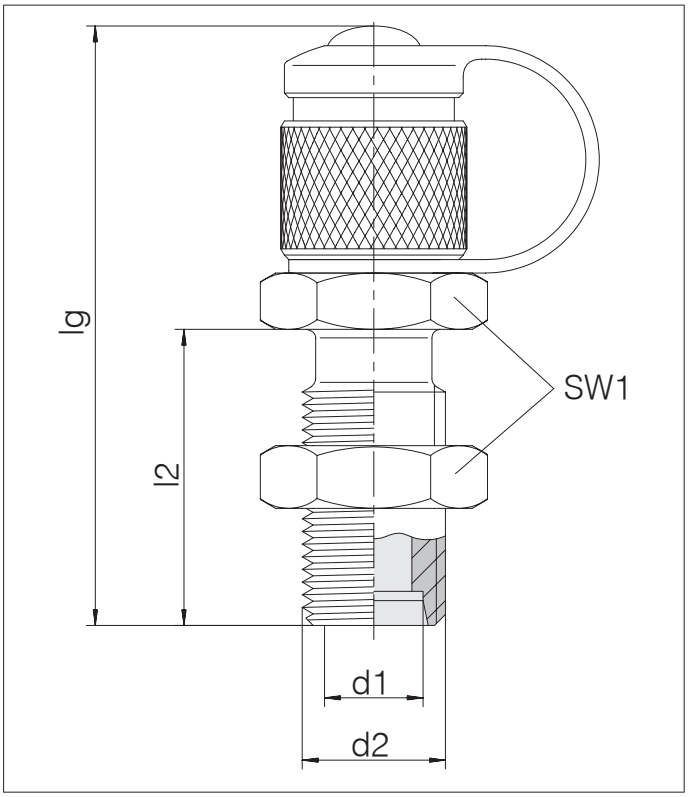

Seria	śr. zewn. rury d1	d2	Ciśnienie	l2	lg ok.	SW1	Nr zamówienia	Oznaczenie
L	6	M 12 x 1,5	PN 315	34	67	17	5680315300	DC/24-BHSLN-L6-TPC1-SCV
L	8	M 14 x 1,5	PN 315	34	67	19	5680315400	DC/24-BHSLN-L8-TPC1-SCV
L	10	M 16 x 1,5	PN 315	33,5	66,5	22	5680315500	DC/24-BHSLN-L10-TPC1-SCV
S	6	M 14 x 1,5	PN 630	36	69	19	5680315600	DC/24-BHSLN-S6-TPC1-SCV
S	8	M 16 x 1,5	PN 630	33,5	66,5	22	5680305800	DC/24-BHSLN-S8-TPC1-SCV
S	10	M 18 x 1,5	PN 630	37	70	24	5680315700	DC/24-BHSLN-S10-TPC1-SCV

Inne materały bazowe i uszczelniające, wykonania specjalne oraz gwinty wewnętrzne dostępne na życzenie.

Punkty pomiarowe
Wykonanie grodziowe

Wąż pomiarowy

Obustronne przyłącze do złączy pomiarowych (M 16 x 2)

Standardowy materiał uszczelek to NBR

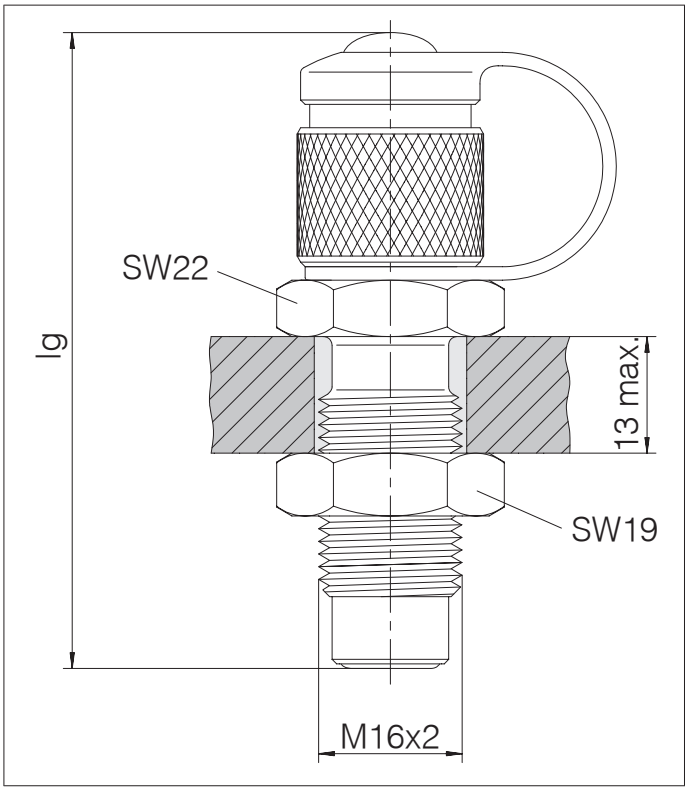

Ciśnienie	lg ok.	Nr zamówienia	Oznaczenie
PN 630	70	5680305900	DC-BHSLN-TPC1-FM1-SCV

Inne materały bazowe i uszczelniające, wykonania specjalne oraz gwinty wewnętrzne dostępne na życzenie.

Przyłącza manometryczne do ścianek grodziowych i węże pomiarowe

Standardowy materiał uszczelek to NBR

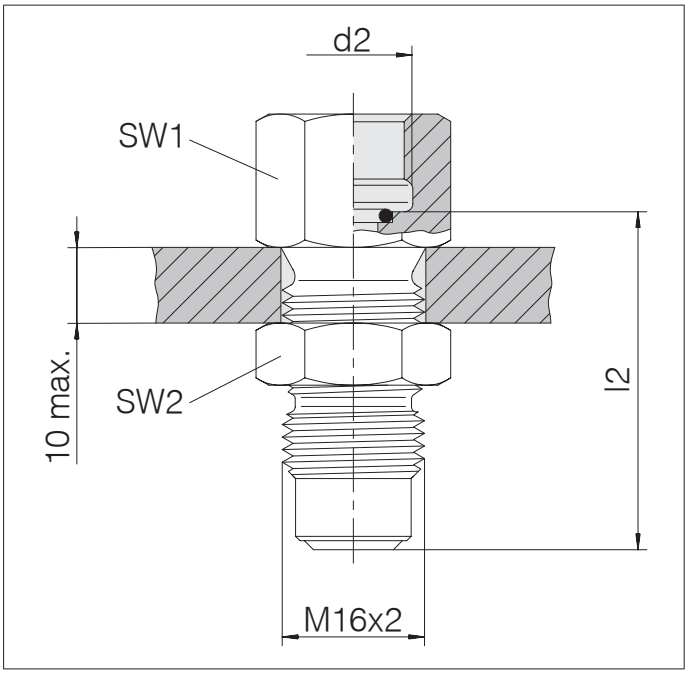

d2	Ciśnienie	l2	SW1	SW2	Nr zamówienia	Oznaczenie
G 1/4	PN 630	38	19	19	5680306100	DC-PGBHSLN-FM1-IG1/4F
G 1/2	PN 630	42,5	27	19	5680307100	DC-PGBHSLN-FM1-IG1/2F

Inne materały bazowe i uszczelniające, wykonania specjalne oraz gwinty wewnętrzne dostępne na życzenie.

Przyłącza manometryczne

Przyłącze bezpośrednie

Standardowy materiał uszczelek to NBR

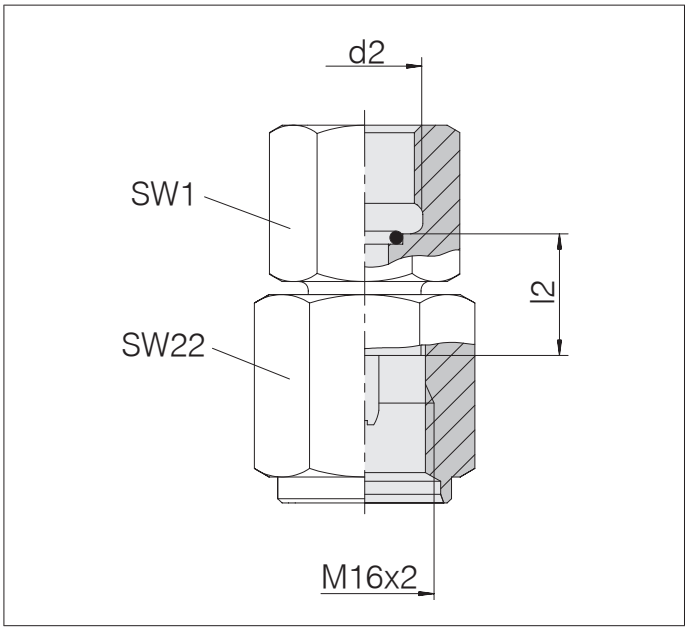

d2	Ciśnienie	l2	SW1	Nr zamówienia	Oznaczenie
G 1/4	PN 630	14,5	19	5680308000	DC-PGS-PM1-IG1/4F
G 1/2	PN 630	17	27	5680309100	DC-PGS-PM1-IG1/2F

Inne materały bazowe i uszczelniające, wykonania specjalne oraz gwinty wewnętrzne dostępne na życzenie.

Przyłącza do węży

Standardowy materiał uszczelek to NBR

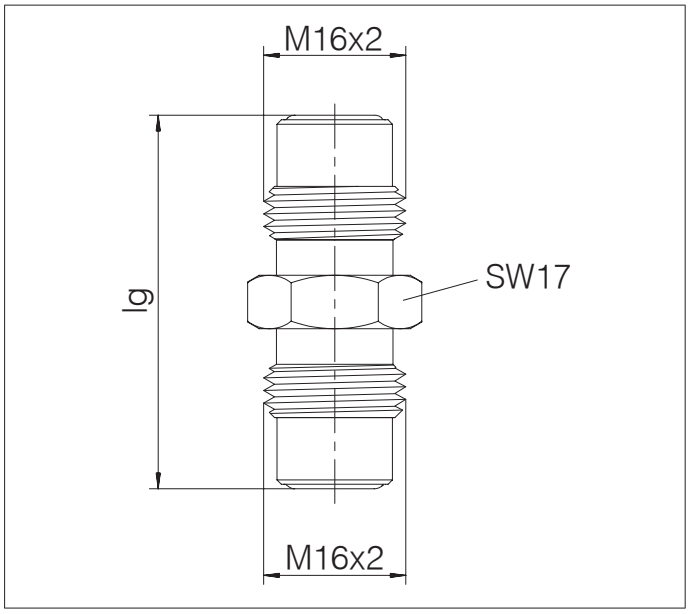

Ciśnienie	lg	Nr zamówienia	Oznaczenie
PN 630	42	5680800000	DC-S-TPC1

Inne materały bazowe i uszczelniające, wykonania specjalne oraz gwinty wewnętrzne dostępne na życzenie.

Węże pomiarowe DN 2 ze złączami pomiarowymi

Do końcówek pomiarowych wkręcanych i wtykowych

- Do olejów hydraulicznych i innych olejów mineralnych
- Armatura jest po obu stronach identyczna

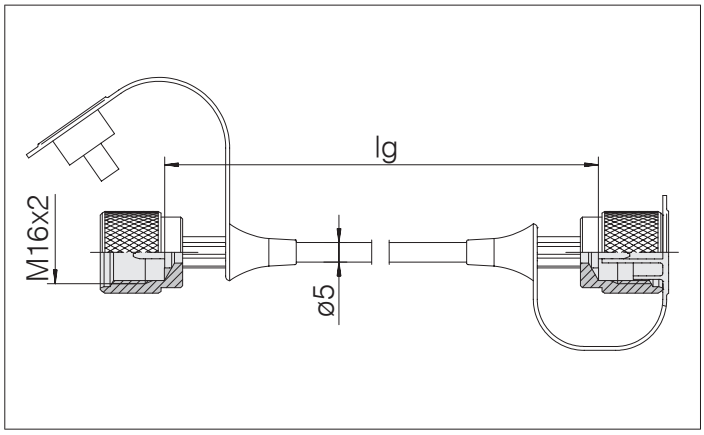

Ciśnienie	lg	Nr zamówienia	Oznaczenie
PN 630	200	5681004500	DC-TH6-A1-A1-LG200
PN 630	300	5681004600	DC-TH6-A1-A1-LG300
PN 630	400	5681004700	DC-TH6-A1-A1-LG400
PN 630	500	5681004800	DC-TH6-A1-A1-LG500
PN 630	630	5681004900	DC-TH6-A1-A1-LG630
PN 630	800	5681005000	DC-TH6-A1-A1-LG800
PN 630	1 000	5681005100	DC-TH6-A1-A1-LG1000
PN 630	1 250	5681005200	DC-TH6-A1-A1-LG1250
PN 630	1 500	5681005300	DC-TH6-A1-A1-LG1500
PN 630	2 000	5681005800	DC-TH6-A1-A1-LG2000
PN 630	2 500	5681005400	DC-TH6-A1-A1-LG2500
PN 630	3 200	5681005500	DC-TH6-A1-A1-LG3200
PN 630	4 000	5681005600	DC-TH6-A1-A1-LG4000
PN 630	5 000	5681005700	DC-TH6-A1-A1-LG5000

Króćce gwintowe do złączy pomiarowych

Uszczelnienie profilowym pierścieniem uszczelniającym PEFLEX

Standardowy materiał uszczelek to NBR

Kształt wkręcanego czopu CS

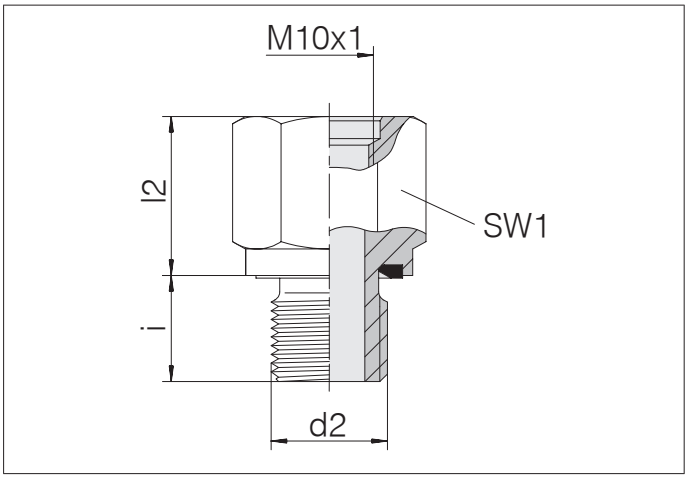

d2	Ciśnienie	l2	SW1	i	Wersja	Nr zamówienia	Oznaczenie
M 12 x 1,5	PN 630	19	17	10	E	5680900800	DC-SDS-M12E-IM10CS
G 1/8	PN 630	19	17	8	E	5680901200	DC-SDS-G1/8E-IM10CS
G 1/2	PN 630	10	27	14	E	5680901600	DC-SDS-G1/2E-IM10CS
G 3/4	PN 630	13	32	12	E	5680901400	DC-SDS-G3/4E-IM10CS
1/2 NPTF	PN 630	10	24	18	T	5680901000	DC-SDS-N1/2T-IM10CS

Inne materały bazowe i uszczelniające, wykonania specjalne oraz gwinty wewnętrzne dostępne na życzenie.

Króćce spawane

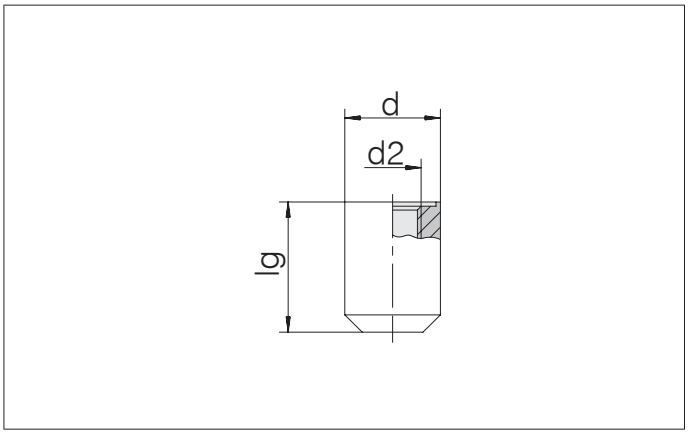

d2	Ciśnienie	d	lg	Wersja	Nr zamówienia	Oznaczenie
M 10 x 1	PN 630	20	25	CS	5680902000	DC-WDS-IM10CS-D20-C19
G 1/4	PN 630	22	30	E	5680902400	DC-WDS-IG1/4-D22-C19

Inne materały bazowe i uszczelniające, wykonania specjalne oraz gwinty wewnętrzne dostępne na życzenie.

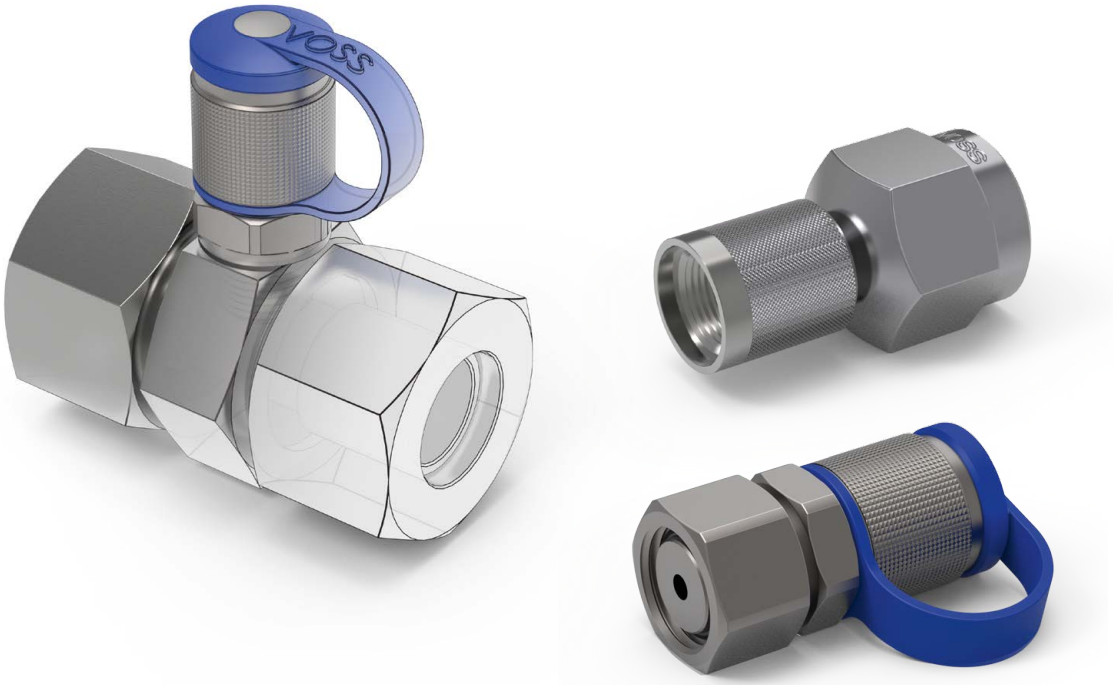
WOSS

Ogólne wskazówki techniczne

- Uwagi techniczne
- Rodzaje uszczelnień i otworów gwintowanych

Treść	Typ/strona
Uwagi techniczne	P.27
Rodzaje uszczelnień i otworów gwintowanych	P.28

Uwagi techniczne

Specyfikacje

- Wersja według DIN ISO 15171-2
- Dopuszczono do maksymalnego ciśnienia pracy 630 bar
- Duża różnorodność wariantów
- Ze zintegrowanym zabezpieczeniem wibracyjnym
- Uszczelnienie pierwotne i wtórne
- Wtórne uszczelnienie dodatkowym teflonem
  Pierścień oporowy

Tworzywo korpusu

- Stal

Tworzywo mocowania zatyczki

- TPE-E

Materiały uszczelniające

- NBR (opcjonalnie FKM)

Media i odporność na temperaturę

- Typowo dostępne w handlu, mineralne oleje hydrauliczne do +100 °C

Ochrona przed korozją

- Cynkowo-niklowa ochrona antykorozyjna według specyfikacji VOSS
- Odporność na korozję > 1.000 godzin,
  Kontrola zgodnie z DIN 50021-SS

Kolor korpusu złącza

- metaliczny, szary matowy

Kolor nakładki mocującej, wersje zatyczek

- niebieski (standard) – dalsze kolory na życzenie

Badanie stopnia ochrony IP: IPX9K

- Według ISO 20653:2013-02.
  Stopień ochrony IPX9K

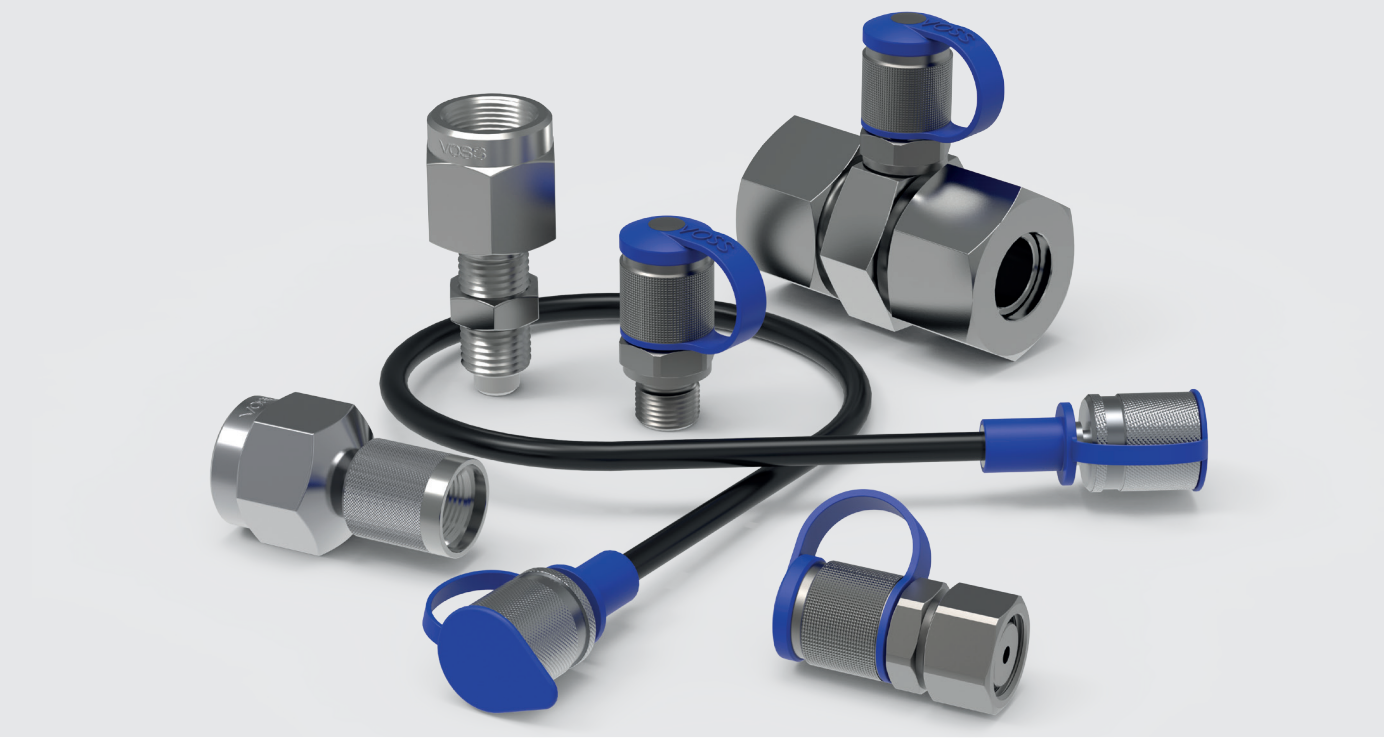

Rodzaje uszczelnień i otworów gwintowanych

do techniki pomiarowej VOSS

Gwint wewnętrzny:
Metryczny gwint drobnozwojny, walcowy

Uszczelki PEFLEX i O-Ring, seryjnie z NBR
-35 °C do +200 °C

z FPM/FKM
-25 °C do +200 °C

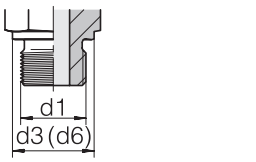

Czop wkręcany
DIN 3852-1
kształt B/ISO 9974-3
(uszczelnienie na krawędzi uszczelniającej)

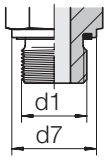

Czop wkręcany
kształt E/ISO 9974-2
(uszczelnienie pierścieniem PEFLEX)

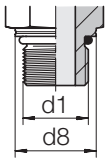

Czop wkręcany
kształt F/ISO 6149-2 i 3/
ISO 11926-2 i 3
(uszczelnienie pierścieniem O-Ring)

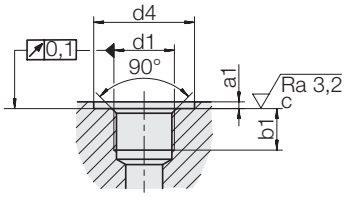

Otwór gwintowy
DIN 3852-1/ISO 9974-1
DIN 3852-2/ISO 1179-1
(do cylindrycznych czopów wkręcanych)

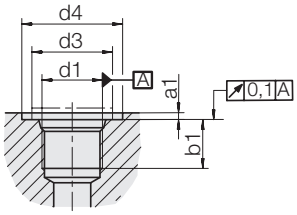

Otwór gwintowy
ISO 6149-1/ISO 11926-1
(do cylindrycznych czopów wkręcanych)

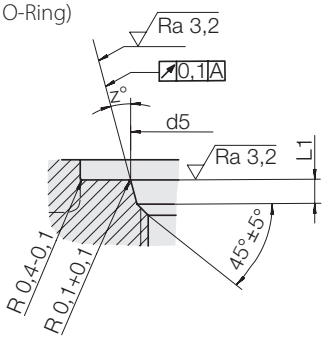

d1	d3 (d6)	d4 +0,4	d4 min.	d5 +0,1	d7	d8 ±0,2	a1 max.	b1 min.	L1 +0,4	Z° ±0,1°
DIN 3852										
M 10 x 1	14		15		13,9		1	8		
M 12 x 1,5	17		18		16,9		1,5	12		
M 14 x 1,5	19		20		18,9		1,5	12		
M 16 x 1,5	21		23		21,9		1,5	12		
M 18 x 1,5	23		25		23,9		2	12		
M 20 x 1,5	25		27		25,9		2	14		
M 22 x 1,5	27		28		26,9		2,5	14		
G 1/8 A	14		15		13,9		1	8		
G 1/4 A	18		20		18,9		1,5	12		
G 3/8 A	22		23		21,9		2	12		
G 1/2 A	26		28		26,9		2,5	14		
ISO 6149										
M 10 x 1	14,5	16		11,1		13,8	1	10	1,6	12
M 12 x 1,5	17,5	19		13,8		16,8	1,5	11,5	2,4	15
M 14 x 1,5	19,5	21		15,8		18,8	1,5	11,5	2,4	15
M 16 x 1,5	22,5	24		17,8		21,8	1,5	13	2,4	15
M 22 x 1,5	27,5	29		23,8		26,8	2	15,5	2,4	15
M 27 x 2	32,5	34		29,4		31,8	2	19	3,1	15
ISO 11926										
7/16-20 UNF-2A	15	21		12,45		14,4	1,6	11,5	2,4	12
9/16-18 UNF-2A	18	25		15,7		17,6	1,6	12,7	2,5	12

Rodzaje uszczelnień i gwintowane otwory

do techniki pomiarowej VOSS

Gwint wewnętrzny:
Metryczny gwint drobnozwojny, walcowy

Gwint rurowy Whitwortha, stożkowy

Gwint NPT

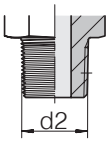

Czop wkręcany kształt T (NPTF)
ANSI/ASME B 1.20.1 – 1983
uszczelnienie na gwincie stożkowym

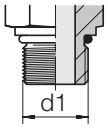

Czop wkręcany
Kształt CS

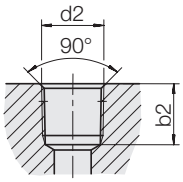

Otwór gwintowy kształt T (NPT)
ANSI/ASME B 1.20.1 – 1983
do gwintów stożkowych

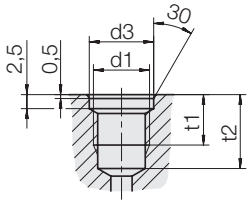

Otwór gwintowy kształt CS
(technika pomiarowa)

d1	d2	d3 +0,1	t1 min.	t2 min.	b2 min.
M 8 x 1	1/8 NPTF	9,5	11	15,5	11,6
M 10 x 1	1/4 NPTF	11,5	12	16,5	16,4
	1/2 NPTF				22,6

Organizacja zbytu VOSS Fluid GmbH

Niemcy

VOSS Fluid GmbH
Postfach 1540
51679 Wipperfürth
Lüdenscheider Straße 52–54
51688 Wipperfürth
Tel. +49 2267 63-0
Fax +49 2267 63-5621
+49 2267 63-5622
+49 2267 63-5623
fluid@voss.net
www.voss-fluid.net

Brazylia

VOSS Automotive Ltda
Av. Alvares Cabral, 1087
CEP 09980-160
Diadema – São Paulo
Tel. +55 11 40539500
Fax +55 11 40539524
fluid.br@voss.net
www.voss.com.br

Chiny

Tel. +86 510 66902370
fluidchina@voss.net

Francja

VOSS Distribution S.a.r.l.
57 Route de Crécy
28500 Vernouillet
Tel. +33 237 380190
Fax +33 237 468914
info@fr.voss.net
www.fr.voss.net

Włochy

VOSS S.r.l.
Via de Gasperi 31
20020 Lainate (MI)
Tel. +39 02 93796352
Fax +39 02 9373577
info@it.voss.net

Polska

Tel. +48 515 312750
fluid.pl@voss.net

Szwecja

Tel. +46 703826800
fluid.se@voss.net

Hiszpania

VOSS S.A.
Paseo del Comercio, 90
Apartado Correos, 1014
08203 Sabadell
Tel. +34 93 7106262
Fax +34 93 7116357
info@es.voss.net
www.es.voss.net

USA

VOSS Automotive, Inc.
4640 Hillegas Road
Fort Wayne, IN 46818
Tel. +1 260 3732277
Fax +1 260 3732299
info@us.voss.net
www.vossusa.com

Nasz handel na całym świecie

Aktualny wykaz naszych przedstawicielstw handlowych prosimy zamówić w Dziele Zbytu w Wipperfürth.

Dotrzymywanie obowiązujących instrukcji eksploatacji i montażu oraz aktualnych norm i przepisów obowiązujących w ogólnej budowie maszyn, jest podstawowym warunkiem zapewnienia bezpiecznego funkcjonowania produktów VOSS w trakcie eksploatacji. W tym celu prosimy zawsze korzystać z aktualnej wersji.

Zastrzega się błędy drukarskie, pomyłki i zmiany techniczne.

© Copyright 2016, VOSS Fluid GmbH

VOSS

VOSS Fluid GmbH
Postfach 1540
51679 Wipperfürth

Lüdenscheider Straße 52 – 54
51688 Wipperfürth
Germany

Tel.: +49 2267 63-0
Fax: +49 2267 63-5621
+49 2267 63-5622
+49 2267 63-5623
fluid@voss.net
www.voss-fluid.net

70001918OO/201604/01/00.5/15